SWF KRANTECHNIK

Look ahead!



B2

铝制轻型起重系列

气动平衡吊

电动葫芦起升设备

目录

04

06 CRAFTster 手拉葫芦

14 CHAINster 环链电动葫芦

20 SK系列环链电动起升设备

22 MOVEster 气动平衡吊

28 LIGHTster 铝制轻型起重机系统

32 ProfileMaster 钢制轻型起重机系统

36 JIBster 旋臂吊

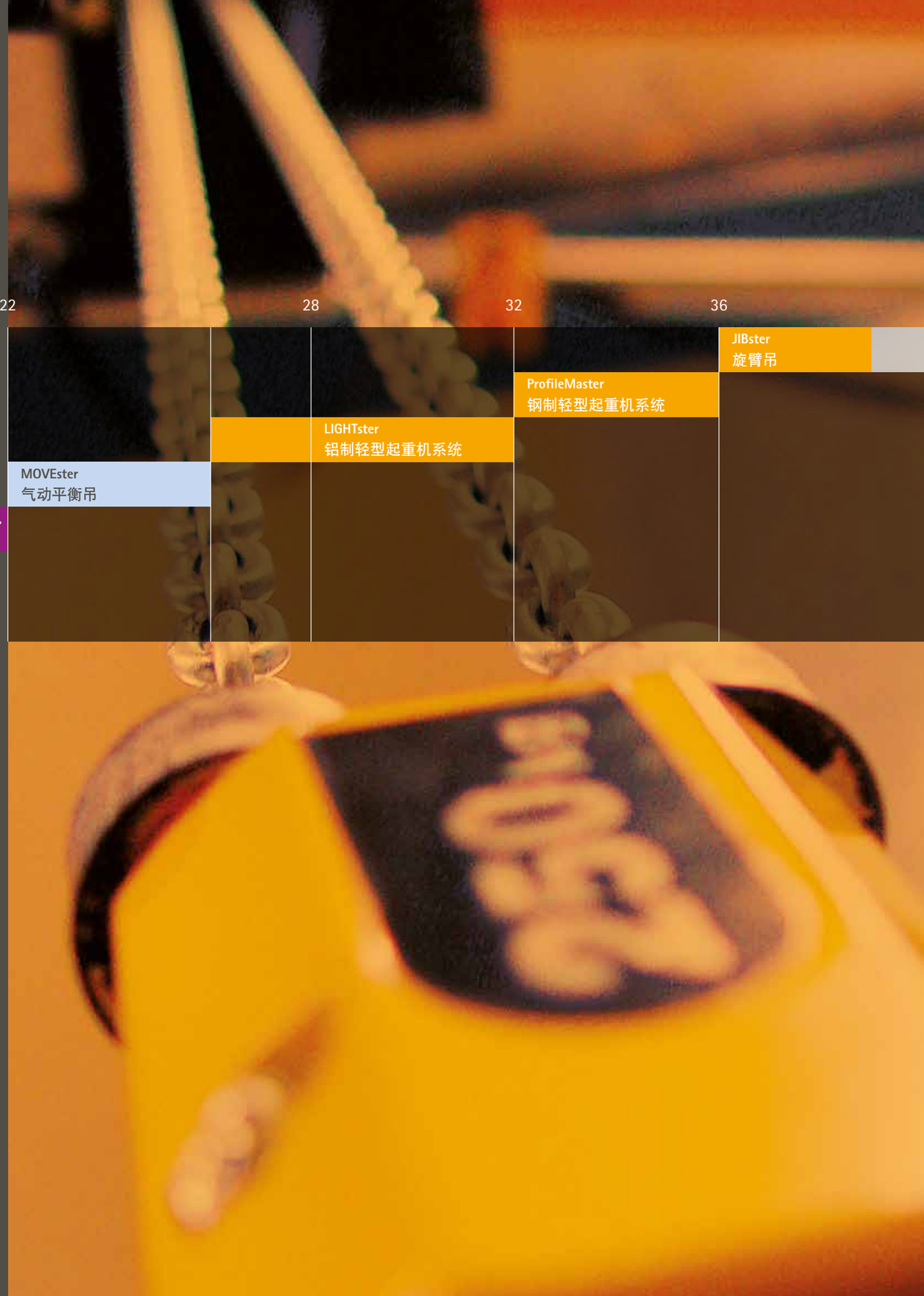

Look ahead!



SWF是全球起重机和起升设备行业的业界领先者。在任何时间任何地点，SWF都被我们的客户应用于最高端和最苛刻的标准。

我们的客户包括独立的起重机制造商，起升设备经销商和服务公司。他们之所以使用SWF起升设备和部件，究其原因，与市场上的一般产品相比，SWF产品运转更良好，更有优势，而且功能更多。此外，SWF的快速决策和灵活行事使得与之合作更加便捷。

我们拥有可靠的本地合作伙伴，他们了解每款SWF产品，知道关键所在。因此，安装旨在提高设备运转效率，延长系统使用寿命——打造具备一流服务，卓越效率，为终端用户量身定制完美起升解决方案 统。

为您提供无与伦比的产品

SWF拥有极为全面的产品目录。不仅如此，我们还拥有完整的服务包，包括全天候客户服务支持，客户专用配置软件，技术和销售培训，以及一系列的客户特定服务。我们深知除了产品本身之外的附加服务是在市场上获得强有力竞争力的依仗，而这正是我们SWF为您所提供的。

“特殊”通常指特设的解决方案，特别的努力和特定的成本。SWF部件根据最大灵活性和最高性价比的原则而设计。通过使用标准设备让我们找出适合您需求的解决方案。从而保证个体发展及其成本最优化。通过使用经质量记录证明的标准部件，您也可以最低限度地减少故障次数，降低磨损、损坏、服务和维修的成本。

朝一个方向发展——向上

1921年，SWF在德国成立，自那时起就以提供高品质的产品而闻名于世。如今，SWF产品广泛应用于对性能和质量有极高要求的领域。性能和质量是如今公司取得成功和提高信誉的基石。

CRAFTster
手拉葫芦

CRAFTster手拉葫芦

负载能力为250kg至20,000kg





CRAFTster

- **优化的净空设计**
  紧凑的设计及优化的极限尺寸
- **使用灵活**
  应用范围广，无需电源
  有重级制和防爆型选项
- **运行安全**
  可靠的工业设计理念，成熟的设计，高品质的零件
- **易于操作**
  自重轻,可选环链螺母上配搭轴承

优势：高品质的产品,伴随您每一次的提升重物

在广泛的应用范围中,最优的操作空间，可靠的操作性



带FKH低净空小车的CRAFTster手拉葫芦，最大载荷20,000kg



标准CRAFTster MHS手拉葫芦，不含过载保护
最大载荷5,000kg



重级制CRAFTster GT MHH手拉葫芦，含挂钩,含过载保护,最大载荷20,000kg



带FKH低净空防爆小车的防爆手拉葫芦，最大载荷20,000kg



防爆型CRAFTster MHSex手拉葫芦，最大载荷20,000kg



钢板夹钳，
最大载荷 5,000kg



链条驱动小车FNH
最大载荷20,000kg



手拉小车FND
最大载荷10,000kg



防爆型手拉小车
FNDex
最大载荷20,000kg



CRAFTster手拉葫芦

MHS环链手拉葫芦+MHH环链重级制手拉葫芦
FND环链电动小车+FNH环链手拉小车

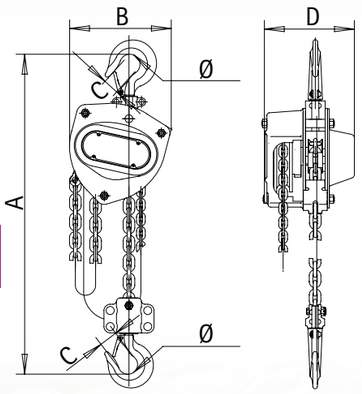

CRAFTster MHS+MHH

载荷	尺寸					链条规格	驱动链最大受力	自重
kg	A mm	B mm	C mm	D mm	Ø mm	mm	kg	kg
250	280	121	21	114	31	4x12	23.5	6.5
500	345	148	23	132	35	5x15	24	9.3
1000	376	172	27	151	40	6x18	25	12.2
1500	442	196	33	173	45	7.1x21	26.5	16.5
2000	470	210	35	175	50	8x24	33.5	19.5
3000	548	255	39	205	55	10x28	37.2	32
5000	688	280	45	189	65	9x27	36	41.3
7500	690	433	54	189	75	9x27	38	62
10000	765	433	54	189	75	9x97	38	78.5
12500	835	430	54	220	75	9x97	38	110
16000	900	718	71	200	95	9x97	38	135
20000	950	840	85	200	106	9x97	38	192

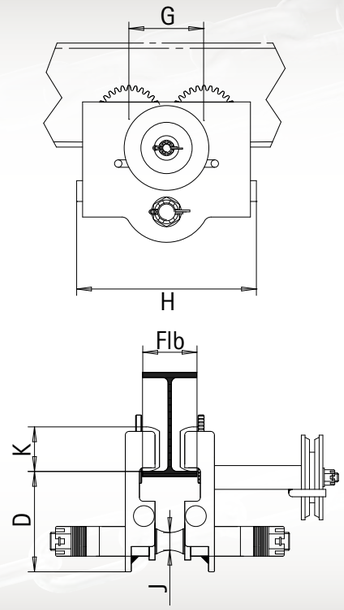

CRAFTster FND/FNH

载荷	尺寸						自重
kg	梁底宽度 mm	D mm	G mm	H mm	J Ø mm	K Ø mm	kg
250	50-202	60	80	190	15	50	3.5
500	50-310	62	84	210	20	55	8-10
1000	65-310	81	101	242	24	60	12-16
2000	88-310	96	116	296	30	76	20-24
3000	100-310	140	144	346	28	96	38-44
5000	114-310	161	158	384	35	108	59-65
7500	124-310	176	185	439	43	130	100-107
10000	124-310	187	200	458	50	132	116-123
12500	124-310	187	200	466	50	134	121-130
16000	136-310	283	272	579	64	168	211-220
20000	136-310	278	272	579	68	175	216-228

MHS环链手拉葫芦的标准配置:

- 改良的链轮和齿轮使滑动平滑,操作更有效
- 高强度合金钢镀锌链条Grade 80,防腐
- 高强度的外壳及手动轮的保护
- 双重制动效果
- 欧洲进口的镀锌链条
- 采用ISO标准的葫芦设备
- 铸铁外壳,到达70μm的表面涂层

MHS标准手拉葫芦的选项:

- 不锈钢链条
- 不锈钢钩头(特殊询问)
- 防爆选项

MHH重级手拉葫芦的标准配置:

- 与MHS的标准配置外，多增加:
- 高品质离岸涂层，厚度200微米（C5）
- 一个额外轴承支撑负载轮
- 具有过载装置，滑动离合器

FND环链电动小车+FNH环链手拉小车的标准配置:

- 宽度调整尺寸最大可达300mm
- 运行小车可选用标准手拉小车（FND）
  或者手拉链条小车（FNH）
- 油漆厚度70μm
- 行走平稳噪音低
- 可应用到所有的“工”字钢和“H”型钢上
- 车轮轴承采用密封式滚珠轴承，免维护。
- 采用镀锌链条
- 两端均设有橡胶缓冲块

选配:

- 除标准尺寸300mm外，可根据客户实际要求设计制作
- 除标准载荷外，可根据客户实际要求设计制作
- 防爆类型

Hand chain blocks

CRAFTster手拉葫芦

MHS环链手拉葫芦+FKH手拉链条小车
MLP手拉扳手+BC钢板夹钳

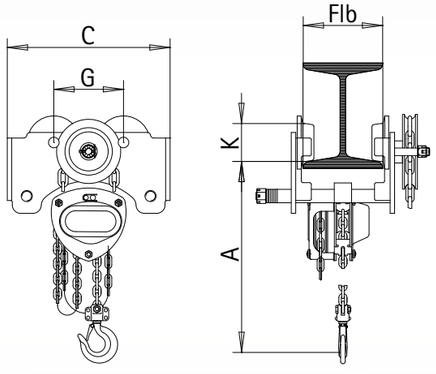

CRAFTster MHS+FKH

载荷 kg	尺寸 梁底宽度 mm	A mm	C mm	G mm	K Ø mm	自重 kg
500	50-203	299	258	100	55	19-21
1000	64-305	331	292	125	68	37-39
1500	74-305	383	319	130	74	37-39
2000	88-305	410	358	135	80	50-52
3000	100-305	461	434	158	100	65-69
5000	114-305	655	448	170	108	91-96
7500	124-305	750	624	190	130	135-141
10000	124-305	755	636	200	134	153-159
12500	124-305	830	668	200	150	242-250
16000	136-305	930	791	272	166	278-286
20000	136-305	950	891	272	172	353-361

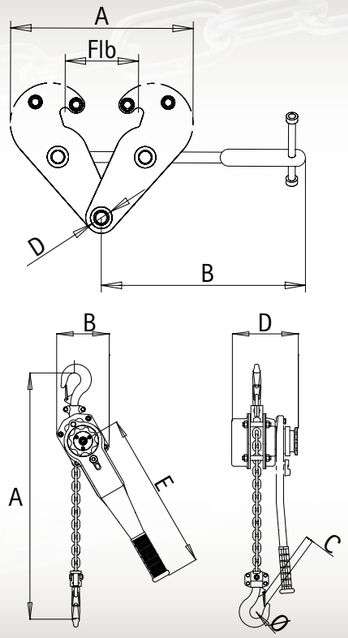

CRAFTster BC

载荷 kg	尺寸 梁底宽度 mm	A max. mm	A min. mm	B mm	C 宽度 mm	D Ø mm	自重 kg
1000	75-230	340	192	210	70	20	3.9
2000	75-23	340	192	210	78	20	5
3000	80-320	445	238	250	106	22	9.5
5000	90-310	455	248	250	114	28	11.3

CRAFTster MLP

载荷 kg	尺寸 A mm	B mm	C mm	D mm	E mm	Ø mm	自重 kg
250	245	70	20	92	168	31	2.1
750	310	128	26	149	307	37	6.2
1500	385	145	36	171	408	45	9.5
3000	460	203	44	204	418	55	20.2

FKH手拉链条小车的标准配置:

- 低净空小车可连接MHS手拉葫芦或MHH重级手拉葫芦使用
- 手拉链条实现小车的运动
- 根据梁的大小调整小车宽度，最大尺寸可达300mm
- 油漆厚度70 µm
- 采用镀锌链条
- 两端均设有橡胶缓冲块

FKH手拉链条小车的选配:

- 除标准尺寸300mm外，可根据客户实际要求设计制作
- 除标准载荷外，可根据客户实际要求设计制作
- 防爆选项 Ex

MLP手拉扳手的标准配置:

- 设备表面铬涂层
- 理想的建设、维护、管理、服务设备
- 360°旋转把手，把头橡胶握手
- 高强度，80级合金钢负载链与镀锌防腐蚀处理
- ISO钩子配置插销
- 全封闭双重棘轮刹车，有两个摩擦圆盘

BC钢板夹钳的标准配置:

- 容易安装和调整
- 锁定安全螺丝
- 油漆厚度70 µm

Hand chain blocks

CHAINster
环链电动葫芦

CHAINster环链电动葫芦

起重能力达5,000kg





CHAINster

- **优化空间设计**
  最小极限位置,最大起升高度
  紧凑型小车
- **高度安全**
  48V间接控制，手电门带急停开关
  最新的工业设计
- **运行平稳**
  上下限位开关，低噪音
  小车变频，运行平稳
- **安装及维修费用低**
  插接式电气接头，易于安装和维修保养
  简单方便的可调小车间距(B-size)
  自重轻

优势：高效 经济 高品质

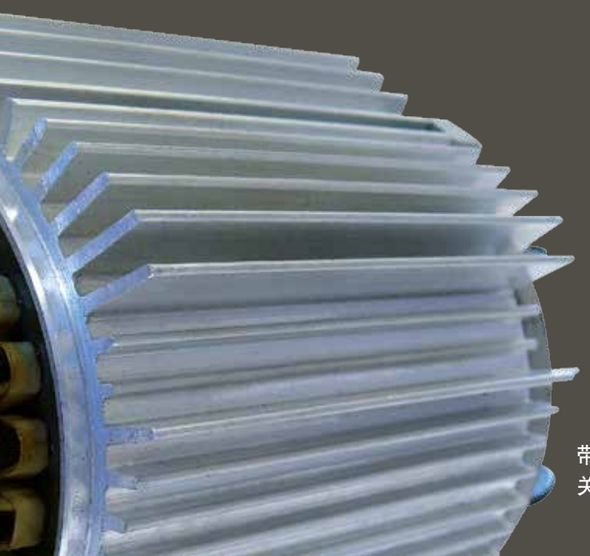

- 固定上吊钩,手推小车,电动小车
- 压铸成型的铝合金外壳
- 单链最大1250kg
- 由中间定位点和金属环的链滑轮
- 可靠的接触器开关控制
- 高寿命的制动设计

带热敏保护开
关的起升电机



CHAINster
固定式的电动环链葫芦



CHAINster
手动运行的电动环链葫芦

标准配置:

- 上钩头
- 双速起升6:1或者4:1速比
- 单链起重能力高达1.250kg
- 特别设计的带中间齿的链轮和金属导链器
- 机械式过载保护（磨擦离合器）
- 2档上，下急停限位开关
- 高品质的48V间接控制，带主接触器
- 插接式的电气接头，易于维修
- 起升电机过热保护
- 带急停开关的手电门，带插接式接头，IP65
- 刹车片
- 单独的制动整流器
- 预留小车电气接口
- 全铝合金外壳
- 绝缘等级H，防护等级IP55
- 环境温度-20度到+50度
- 环氧粉末喷涂70μm

选项:

- 手拉小车或变频驱动小车
- 小车限位开关
- 上部吊眼替代钩头
- 不锈钢钩头和链条
- 起升第二制动器
- 2档上下限位开关
- IP66防护等级
- 雨罩
- 电机/电箱防潮加热装置
- 无线电遥控RadioMaster
- 防爆应用Zone22
- 电源从230V-675V可选
- HandyMaster手电门
- 食品工业专用版
- 特别设计的带中间齿的链轮
- 铝合金外壳和金属导链器
- 符合人机工程学钩头带橡胶保护外壳

CHAINster环链电动葫芦

优化利用空间
极高的安全性
节约安装及维修费用



全金属导链器



模块化接触器
安装在独立的线路板上



铝合金外壳和金属导链器

特别设计的带中间齿的链轮

符合人机工程学钩头带橡胶保护外壳

高品质链轮减少链条磨损

CHAINster新设计的导链器能保证链条长时间使用。金属制的导链器和专利设计的链轮易于更换。特别设计的中间齿易于分散链环的受力。因此运转更加安静、磨损也更少。

最可靠的电气工程设计

高品质接触器保证操作的可靠性。接触器,变压器和制动整流器安装在独立的线路板上，并合理优化的布局在铝合金外壳的电控箱内。节约空间、整体采用航空插接式电气连接方式，安装简单、易于维修。停机时间少、维修费用低。

系列	链条数	载荷 kg	FEM ISO	起升速度 m/min	C OH mm	C FND mm	C FNU mm	A mm	B mm
CA	1/1	250	2m/M5	8/2	374	443	397	365	254
		320	1Am/M4						
CB	1/1	500	2m/M5	8/1,3	421	502	438	409	284
		630	1Am/M4						
CC	1/1	1000	2m/M5	8/1,3	553	630	518	524	347
		1250	1Am/M4			650	528		
	2/1	1600	2m/M5	4/0,7	646	744	626	524	347
		2000	2m/M5						
		2500	1Am/M4						

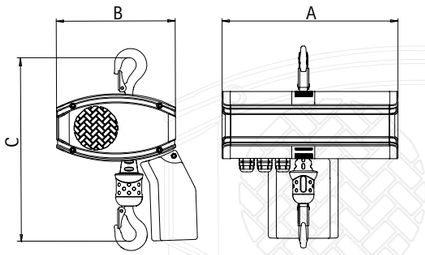

SK系列环链电动起升设备

起重能力可达5,000kg





SK 系列环链电动起升设备

- **最大限度的利用空间**
  紧凑型设计和最佳的净空尺寸
- **操作可靠性高**
  急停按钮，48V控制电压 防坠落安全保护装置
- **平缓运行**
  上下限位开关 通过变频器调节无级变速负载运行
- **减少维修费用**
  稳固的工业设计，标准化产品分类，方便得操作

优势：经济高效，品质卓越

灵活,强大和紧凑

在我们SK系列产品中,拥有性能卓越的电机,结构紧凑的设计,设备坚固耐用,从而保证了较长的工作寿命;可靠的运行和较低的设备磨损减少了维修和服务成本,变频可调的小车运行驱动有效的减少了起重物的摇摆,让起重物更容易控制,小车平稳的运行有效降低了噪音,SK系列产品配有低电压的控制系统 并且最新的起升装置依据了所有和安全相关的必要条件,SK系列高品质环链葫芦的适用领域尤为广泛.

标准配置:

- 起升双速(4/1),可选配起升变频
- 机械过载保护装置
- 48V控制电压
- 利用变频器调节的运行机构,
  双速或变速
- 起升的上下限位开关
- 等等

选购配置:

- 变频起升
- 超低净空小车
- 弧形轨道上运行的带转向的小车
- 防爆系列
- 等等



SK OH
固定式环链葫芦
起重量可以达到5000kg



SK FND
带手推小车的环链葫芦
起重量可以达到5000kg



SK FNU
电动运行环链葫芦
起重量可以达到5000kg

葫芦型号	载荷 kg	FEM工作级别	起升速度 m/min	链条数	链尺寸 mm	B1 mm	B2 mm	B3 mm	B4 mm	B5 mm	C mm	H mm	起升马达 kW
SKA 80.12	125	1Bm	8,0/2,0	1	3,1 x 9,3	308	136	147	250	18	310	312	0,20/0,05
SKA 80.22	250	1Bm	4,0/1,0	2	3,1 x 9,3	308	136	132	250	18	334	312	0,20/0,05
SKb 80.12	500	1Bm	4,0/1,0	2	4,8 x 12,5	422	183	127	300	20	455	455	0,40/0,10
SKB 80.22	1.000	1Bm	4,0/1,0	2	4,8 x 12,5	422	183	127	300	26	455	455	0,80/0,20
SKC 80.22	2.000	1Bm	4,0/1,0	2	6,8 x 17,8	504	260	168	400	31	570	575	1,70/0,40
SKD 81.22	3.200	1Am	4,0/1,0	2	9,0 x 27,0	560	335	172	486	43	728	761	3,50/0,90
SKE 81.22	4.000	1Am	4,0/1,0	2	11,3 x 31,0	560	335	172	486	47	768	761	3,50/0,90
SKF 61.22	5.000	1Am	3,2/0,75	2	11,3 x 31,0	560	335	172	486	47	768	761	3,50/0,90

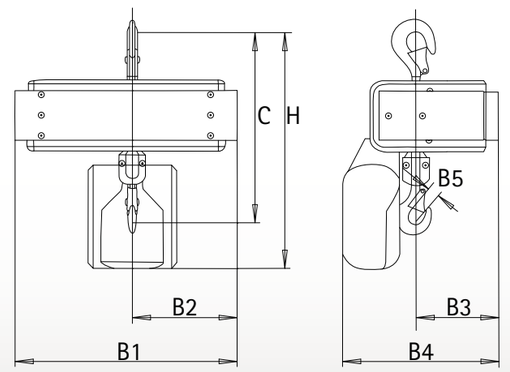

MOVEster
气动平衡吊

MOVEster
气动平衡吊



最大负载能力350kg



- **高效运作**
  吊运物料轻快而平稳；符合人机工程学的设计；适应连续工作制；“无重力”式移动。
- **操作安全性高**
  失压状态下吊重不会突然下降；没有电气部件。
- **精密科技的结晶**
  运行噪声低；快慢随心；维修成本低；无需电源。



控制阀箱



气压调节及过滤装置



控制阀

优势: 高效运作并符合人机工程学设计　运行成本低

标准配置:

- 手动控制开关，螺旋式压力软管
- 标准比例智能上下控制
- 上下自动调节平衡功能。
- 特殊设计的轴承
  配合高品质的钢丝绳。
- 平衡运行式的活塞设计，摩擦力小
- 一体化设计的控制阀门，便于操作。

附加配置:

- 进气单元,气压调节过滤装置，耐压软管，导向滑车。
- 智能平衡功能
- 内置式的控制，提高效率
- 多种柔性梁手推小车选择
- 提供集成化的解决方案

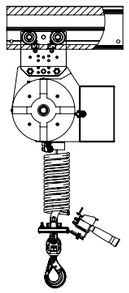

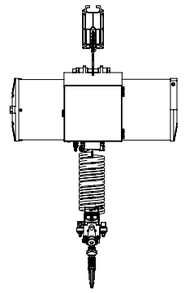

型号	负载 kg	最大起升高度* m	气缸直径 mm	活塞行程 mm
MA	70	2	160	520
MB	120	2	200	520
MC	120	3	250	520
MC	160	2	250	520
MC	225	1,8	250	520
MC	350	1,2	250	520
MC	350	2	250	720

*气动平衡吊空气入口压缩空气的压力至少为7bar

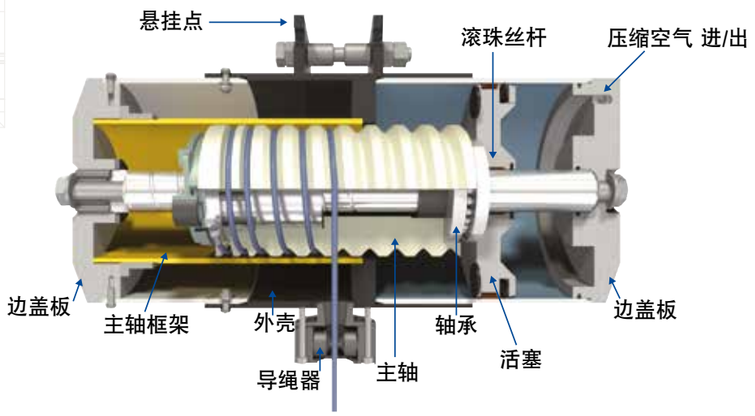

铝制轻型起重机系统
钢制轻型起重机系统
轻型工作站系统
JIBster悬臂吊

LIGHTster
铝制轻型起重机系统

起重能力最大至2,000kg

铝制轻型起重机系统拥有起吊高负载能力和低运行成本的特性。



- **自重小**
  还可用以仅承受较小静态载荷的场合；以省时为目的的人机结合组装；少数自由定位点。
- **质量优**
  防腐材料制成，采用先进的尼龙轮，所以运行噪音很小，使用寿命长，维护成本低。
- **精确应用**
  低振动负载位移，物料运送准确；即使发动机不工作，也可人机结合操作处理。

优势：运行工作性能高，承载能力大，运行成本低

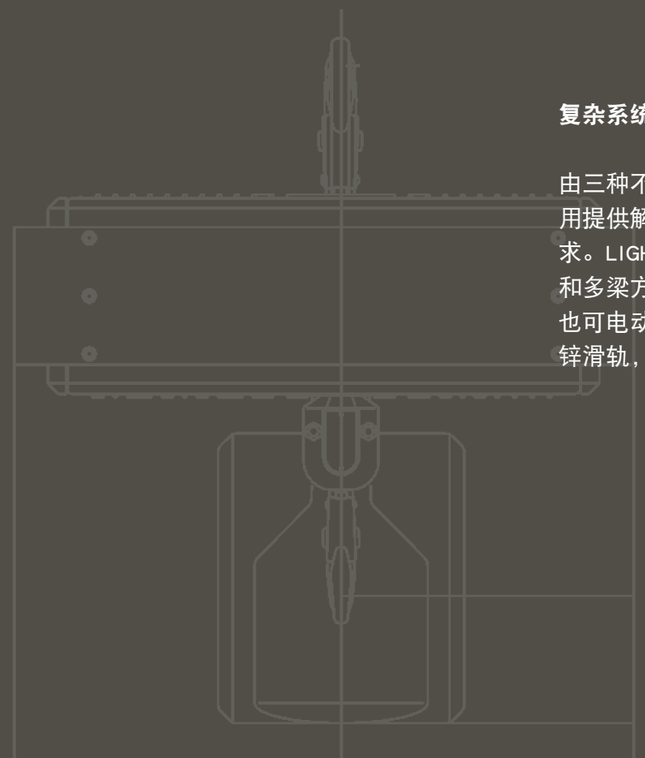

复杂系统的简单方案

由三种不同型材制成的LIGHTster可为各种应用提供解决方案，几乎可以囊括所有的需求。LIGHTster可以确保标准和低净空的单梁和多梁方案的实施。该系统既可手动操作，也可电动操作。较窄的尼龙轮可轻松滑过镀锌滑轨，运行中不会产生过大噪音。









LIGHTster
铝制轻型起重机系统





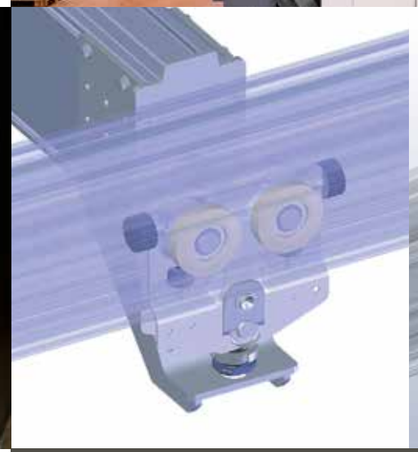

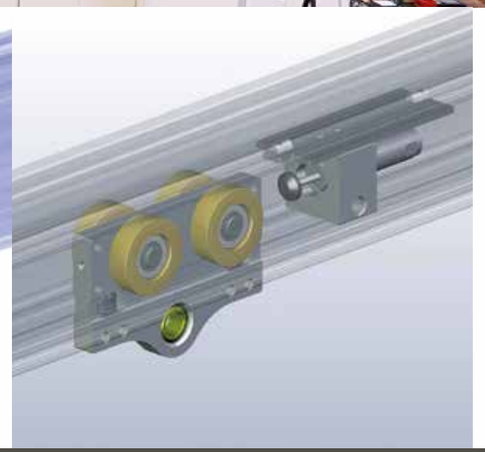

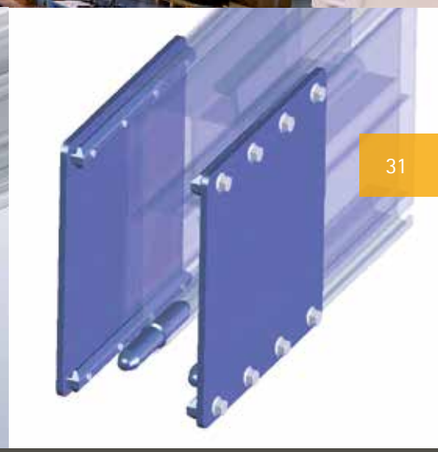

简单、高承载型材的连接和仅需为数不多的悬挂装置，可经济高效地现场完成该设备的安装。事先分类的零件可以让你一目了然，快速区分和了解它们的功能。LIGHTster最大限度地缩减了运作时间和人员需求。

铝制轻型起重机的重量较轻，对建筑的承载能力非常有利，组装也非常简单、方便。另外，LIGHTster移动负载的精度也非常高。与带有集成变频控制器的SK系列环链电动起升机构结合使用，可以平稳、准确地完成灵敏操作。对货物的变速升降一方面减少对提升机构的磨损，另一方面实现了负载的低振运输。



LIGHTster使解决方案简单化：

- 由于连接结构比较简单，所以安装很方便，自重较小，还能承受较高负载
- 轻型起重机系统操作灵活，可单独调节
- 平缓提升和定位载荷，既可手动，也可变速电动控制
- 型材多样化，最大负载可达2,000kg
- 供电方式多样化
- 可实现各种跨距
- 我们提供带有曲面、转接点、转台以及单、双梁的单轨轨道
- 紧凑设计，可用于多种净空条件
- 提供满足客户需求的定制设备
- 最高质量标准和最小生产偏差
- 噪音低
- 悬挂类型多样，安装选择范围大
- 更改和/或延展方便
- 使用寿命长，维护成本低

LIGHT

ProfileMaster
钢制轻型起重机系统

最大起重量可达2,000kg



- **布局方案灵活**
  更多型材、开关、曲面、转台和更大跨距
- **组装时间短**
  提前设计、组装和接线的配件，
  最优的悬挂和连接
- **维护成本低**
  维修工作少，起升设备寿命长、结构坚固

优势：通过模块化设计实现灵活的操作和优良的性能

简单解决多种复杂问题。

简单的方法往往最效。ProfileMaster拥有齐全的模块化组合，甚至可以解决最复杂的物流问题。此类起重机系统已经被多家以快捷、协调的材料运输为根本的公司所认可和使用，因此该系统出现在多个制造场所和仓库。ProfileMaster结合我们事先组装好的、能够解决各项任务的配件，你可以自定义所需的提升方案。我们的配件包括转台、可旋转滑动的转接点和各种部件。ProfileMaster可用作单梁或
双梁系统，既可手动也可电动控制。

ProfileMaster

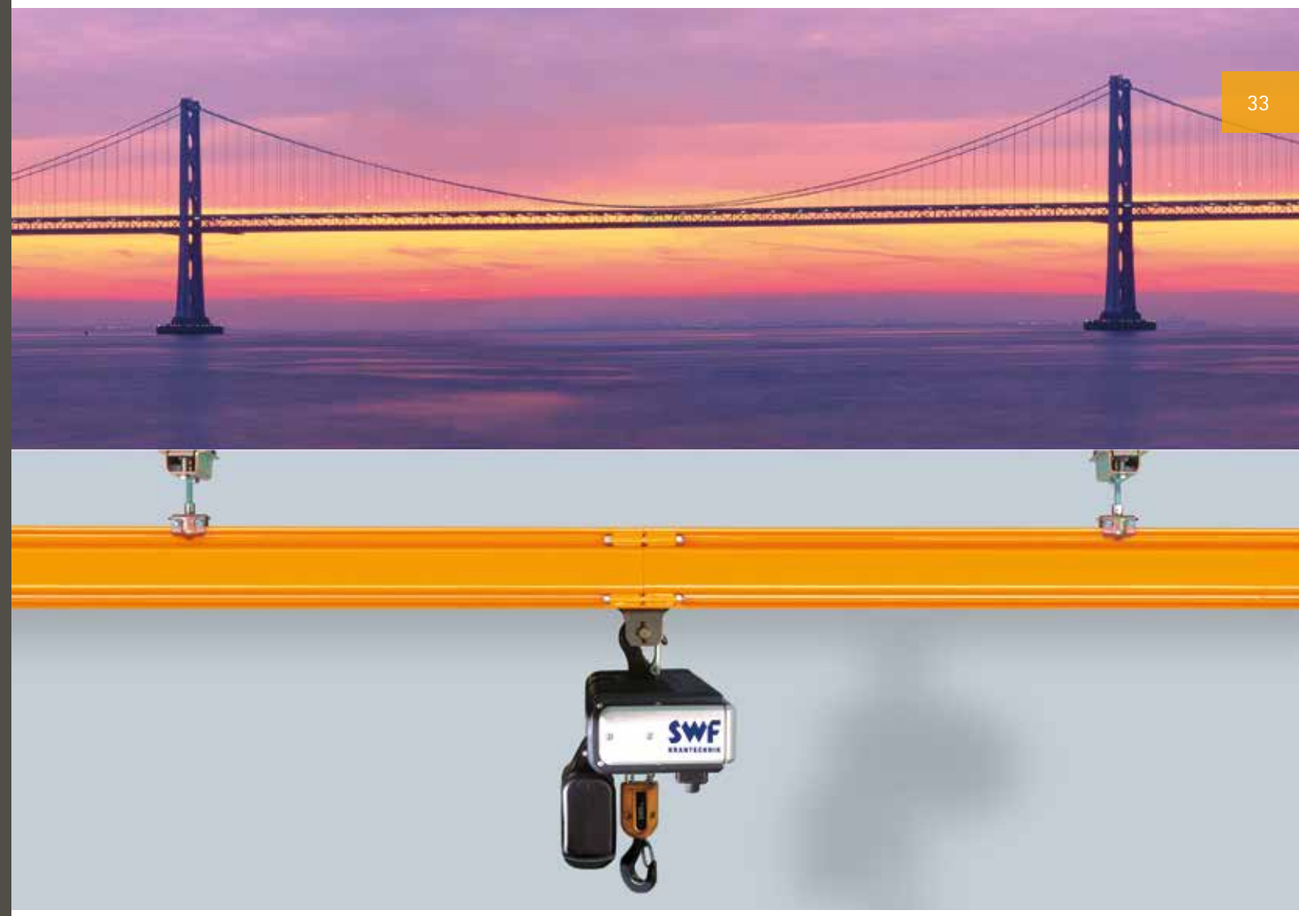

ProfileMaster有三种不同的型材规格，可以适应不同的载重和悬距。
零件属冷轧型材质，非常坚硬。
封闭结构可以避免污物和灰尘进入内部滑道。大车和小车运行中噪音很小。





ProfileMaster

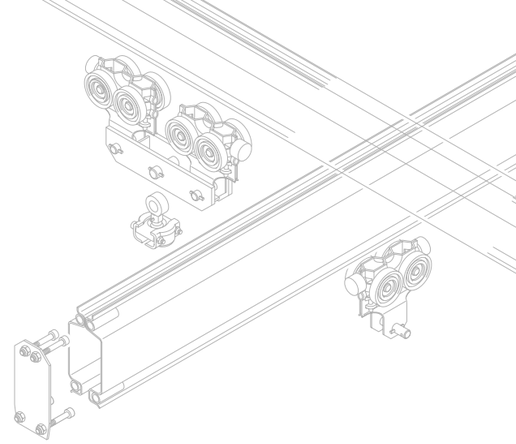

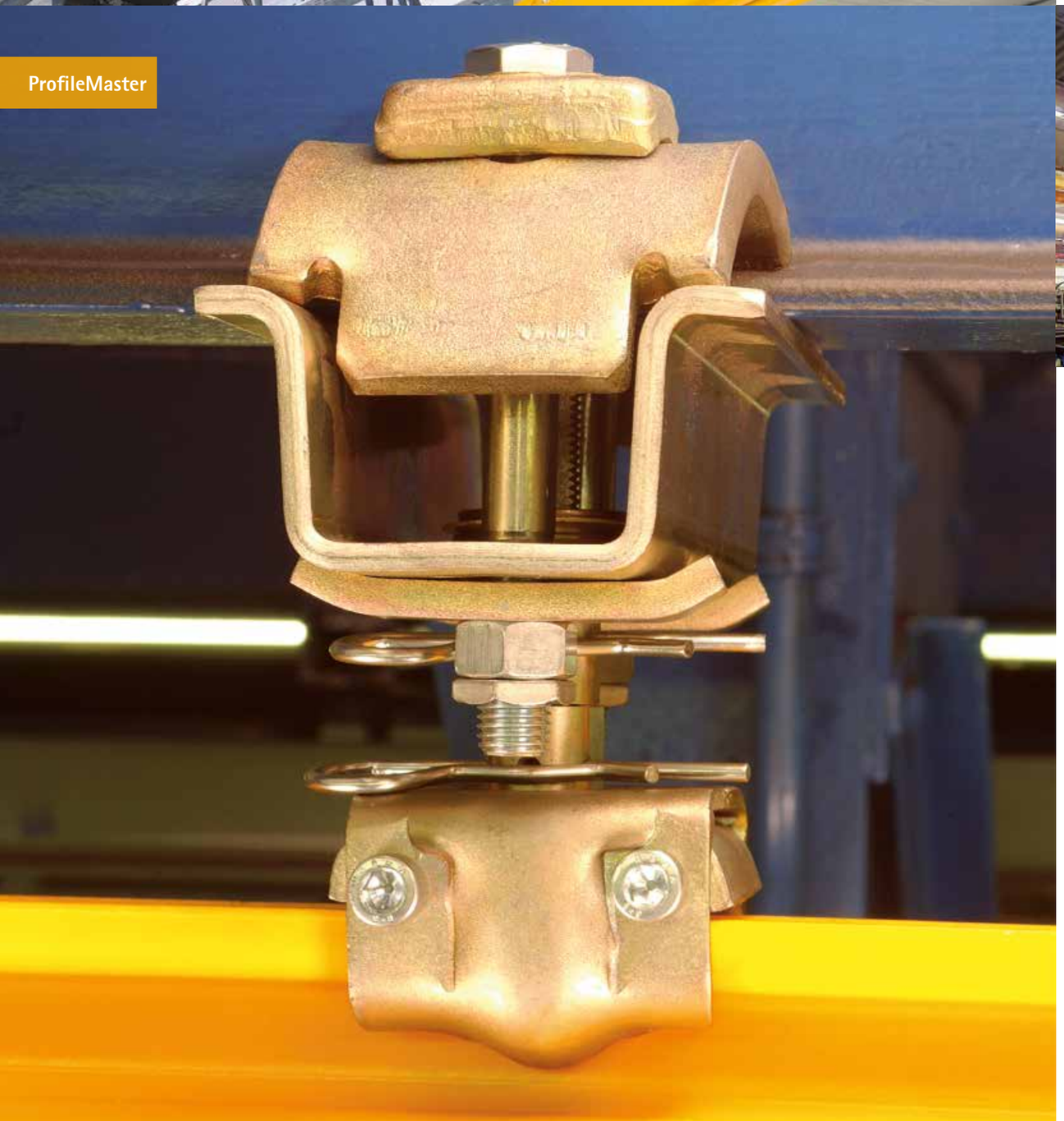





ProfileMaster总能为你提供最佳方案：

- 轻型起重机系统操作灵活，可单独调节
- 由于连接结构比较简单，所以安装很方便
- 平缓提升和定位负载，既可手动，
  也可变速电动控制
- 型材多样化
- 适合极大的跨距
- 多种净空高度
- 我们提供带有曲面、转接点、
  转台以及单、双梁的单轨轨道
- 提供满足客户需求的定制设备
- 最高质量标准和最小生产偏差
- 噪音低
- 悬挂类型多样，安装选择范围大
- 更改和/或延展方便
- 使用寿命长，维护成本低



JIBster悬臂吊

最大起重能力高达2,000公斤

JIBster



- 悬臂吊车载荷高达2000公斤
- 立柱式旋臂起重机，
  悬臂回转范围可达到270˚
- 墙壁式旋臂起重机
  悬臂回转范围可达到180˚
- 旋臂可采用矩形钢或者柔性梁
- 适合环链电动葫芦或手拉链条葫芦与之配套
- 如有特别要求可选配钢丝绳电动葫芦
- 环境温度范围：-20 ˚C to +40 ˚C

- **高效的装配**
  模块化的设计和结构,可调节梁体水平的装置，清晰的，图文并茂的安装说明

- **丰富的解决方案**
  可根据厂方的高度，为您设计悬臂吊或者墙壁吊。
  广泛的配套范围：手动，电动运行葫芦皆可,在底板的选项上我们没有特别的要求。

- **灵活性**
  采用这种方式的整套的起重机或者悬臂起重机部件，允许您独立的制作悬臂起重设备,并可以降低运费。

- **高品质**
  遵循国际设计标准(EN 13001-1)，选用优质材料，专业化的控制生产出高品质电动葫芦。

优势：更高效的悬臂起重机可满足各种需求的解决方案

JIBster





多种解决方案

标准配置:

- 带有轴承的梁体
- 带有电缆，电控箱和主隔离开关的供电系统；
  带有C行轨，小车电缆和扁电缆的矩形钢；
  带有电动小车和扁电缆的柔性梁。
- 梁体颜色为RAL1028，漆膜厚度为80 µm
- 可调节梁体水平的装置
- 用于轴向支撑梁体的尼龙垫圈
- 梁体上设置固定的小车运行限位
- 柔性梁轻型起重机上可装配手拉小车
- 整套的旋臂起重机部件可以随时进行组装

选项:

- 电动葫芦或者手拉葫芦
- 矩形钢使用的手拉运行或电机运行小车
- 可调节的小车限位开关
- 底板配套化学螺栓
- 底板的锚定螺栓
- 可调节的机械回转范围的装置
- 回旋锁
- 柱体上保留方便吊装的吊孔



JIBster悬臂吊,由
ProfileMaster轻型起重机系列部件组成,且为上部支撑



JIBster悬臂吊,由IPE梁型组成,且为下部支撑

JIBster
Jib crane





在立柱顶端设有回转轴固定锁



主开关，底板与固定螺栓的概述



ProfileMaster 轻型起升设备顶部设有电源接线盒

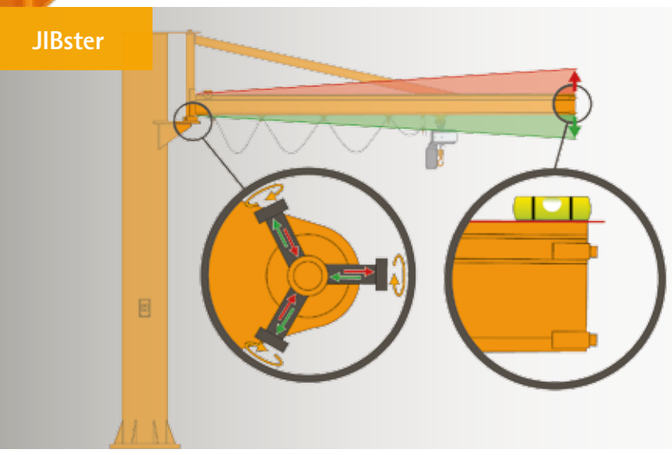

旋臂梁的水平调整装置

旋臂梁的水平调整装置使旋臂吊安装更快速、简易。完全平衡的旋臂梁可以预防不受控制的小车移动，从而确保安全生产。旋臂起重机在搬移后不用任何调整，更容易适应新的环境。

可定制的旋臂吊并且减少旋臂起升组件的运输成本。使用最优配置的钢结钩进行部件组装。有供选择的供电系统和葫芦。

1 旋转组件包含旋转轴、固定块、管件滚珠轴承和尼龙垫圈
2 壁式和立柱式旋臂梁的支撑块包含旋臂梁的水平调节装置
3 带有法兰的底座
4 IPE钢梁或者ProfileMaster轻型柔性梁的端部固定档块
5 ProfileMaster轻型柔性梁
6 主开关装置

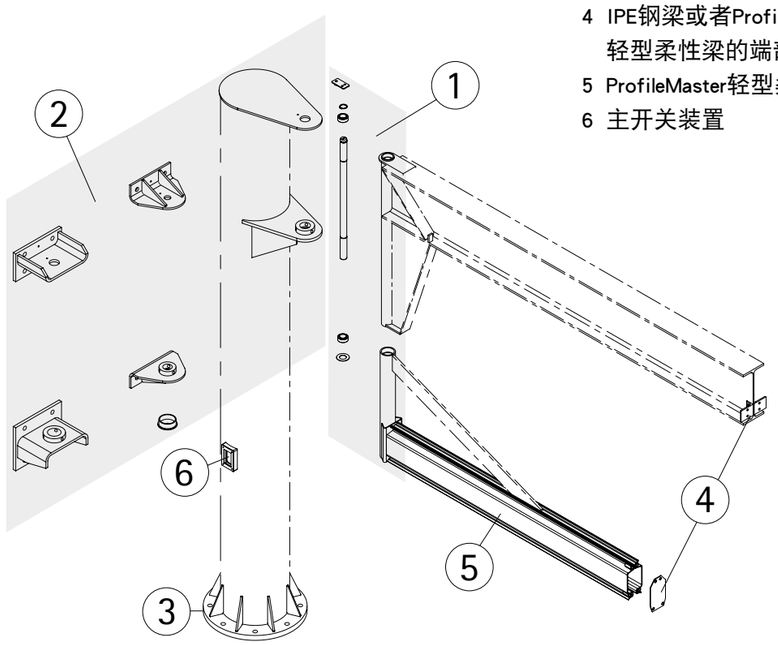

JIBster柱式旋臂起重机

OPU

- ProfileMaster轻型柔性梁系列 270° 的旋转范围且上支撑
- 4.5m跨度时最大载荷可达2000kg
- 最大跨度8m时载荷可达500kg

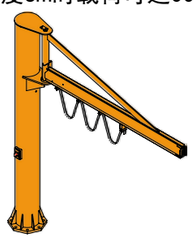

OPI

- IPE轻型柔性梁系列，270° 的旋转范围且上支撑
- 6m跨度时最大载荷可达2000kg
- 最大跨度6m时载荷可达2000kg

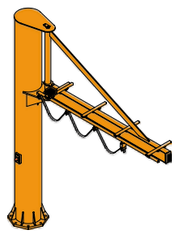

UPI

- IPE轻型柔性梁系列，270° 的旋转范围且下支撑
- 6m跨度时最大载荷可达2000kg
- 最大跨度6m时载荷可达2000kg

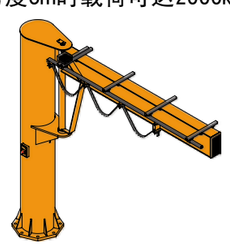

JIBster壁式旋臂起重机:

OWU

- ProfileMaster轻型柔性梁系列，180° 的旋转范围且上支撑
- 4.5m跨度时最大载荷可达2000kg
- 最大跨度8m时载荷可达500kg

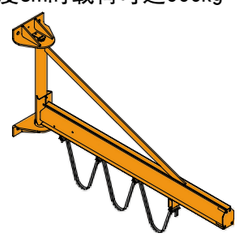

OWI

- IPE轻型柔性梁系列，180° 的旋转范围且上支撑
- 6m跨度时最大载荷可达2000kg
- 最大跨度6m时载荷可达2000kg

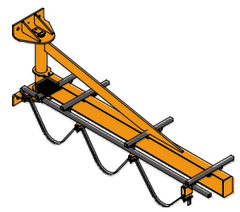

UWI

- IPE轻型柔性梁系列，180° 的旋转范围且下支撑
- 6m跨度时最大载荷可达2000kg
- 最大跨度6m时载荷可达2000kg



SWF KRANTECHNIK

Look ahead!



08/2012 WWW.RALF-GROSSE-SCHUTE.DE

SWF KRANTECHNIK Co., Ltd.

Room 6A No. 105
Qi Lian Shan Nan Road
Lane 2891
Shanghai
China 200331

速卫起重机（上海）有限公司

上海市普陀区祁连山南路
2891弄105号6楼A
邮编：200331 中国
Tel./电话：+86-21-36528282
Fax/传真：+86-21-36528299

info.cn@swfkrantechnik.com
www.swfkrantechnik.com